▲建華公司無線電修理部爲海上獨一無二之無線電修理機關
▲人材特出，儀器完備，交貨迅速，免費查驗，修費特廉均
爲代客服務之保證
地址上海福煦路三九三號電話八三三二四號
▲建華電機材料公司▼

婦女日報

第一二一號
玲瓏婦女雜誌社編
陳珍玲女士主筆
合刊於
電聲日報

東城球拋路八四八一號
開幕期全部鐘表大賤賣
修理有優秀人才
貨實整舊如新
注意
假座永生電台每星期三播送
王无能每星期六播送劉春山
綠頂便宜
最高貨物

□在花園裏的遊戲□

姊妹們不要做……
有閑階級的婦女
空喊口號無補於事
（玲）

現在一般智識階級的女子們大都高唱的女子職業、女子自立、脫離男子縛束、等一般金碧輝煌的口號、我們自己在女子、立場上、覺得所有的婦女、甚至跟着喊口號的也不見得是百分之一百經濟獨立的、自由的、我們每天可以看到、非常痛心的、一般現社會上的已出嫁的女子、所謂着家庭中的奶奶們、每天還不是閒着打麻雀、讀嘻笑姻緣、開無線電、再不就上下古今的瞎談天、結果自早至晚全消磨在一無所事的裏面、她們整千整萬地、被麥閒所迷朦、麻醉着、不管你在學校裏是一個什麼團體中的中堅份子、或是思想清楚的少女、可是家庭、像籠子一般地等着你一出學校、就被關進家庭的籠子、可是這家庭的籠子、根本就像一座迷宮、你一走進、就變成了一個好閒的女人、你做了妻子、做了母親、又做了奶奶、這種種、全改變了你、全毀壞你、把你整個的人生決定了、

這是黑暗、可是因爲是黑暗、我們應當努力把牠打破呀、

什麼人方能團結
（海女士）

染了寇丹的手、和洗過衣服的手、無論如何不會握起來的、這是事實、我們在上一次的文中已經申述過了、

但是我並不是說婦女界永遠沒有團結的可能、我所說的、恰相反是某一種人才會和某一種人團結起來、而且堅固得和鐵一樣、

生活在同樣的環境中、感覺到同樣的需要和痛苦的、方能爲了解除這種痛苦、和滿足這種需要、而互相連系起來達到她們所期望的目的、所以女權運動家說爲了『整個婦女界』的要求而致力於什麼、無疑的她們沒有看清擺在眼前的事實、而在做着十圓十美的好夢、但是有時候她們這樣說、還有一種煙幕彈的作用、我們應當嚴重的注意、

有人說、『婦女解放』是整個婦女界所要求的、所以應當因大家一致奮力去奪取、然而這就和目前中國民族所遭遇的一樣、抗日固然是大家一致需要的、可是有的空談、有的投降、有的甚至欺騙、鎮壓那眞正的抗日的人、須知在我們爲了女權而鬥爭的時候、所遇到的困難的問題和複雜情形、正和這沒有兩樣、

□倚欄獨坐、淡雅笑白[illegible]□

婦女新聲

美的觀念的差異

紐約——哥倫比亞大學之專門家、於社會心理學雜誌中、發表一文、謂『美』並非如貨幣、然能通行於各國、意即各人心目中之美、各皆不同、一次該大學之師範專門學生、各試於四十靑年白種男女學生陳述面目身段之美麗動人者之名次、結果各人之意見各皆不同、大概美人以爲第一名者、華人則列於第十者、華人心目中以爲第一、美人以爲第三十三名、此蓋因華人重視猶太人特點之故也、

德國婦女的職業
【路透社】

柏林——據此間本年三月十八日創辦之婦女展覽會公布、謂統計德國一千五百五十萬婦女中有四百五十萬爲在外工作、所入幫助維持家庭負担、又全德家庭僱有僕人之家統計僅百分之七、該會中之辦事人員一律皆爲女性所占、並分配婦女之工作於各種生活地位、

德國道德運動
【路透社】

柏林——柏林及其他普羅士城市之警察、近開始一所謂『道德運動』之始爲警察之封閉柏林藝術家所組織之『奇裝跳舞會』、其理由會其婦女多有穿着『危險服裝之故、且會中故多不道德之事也』、査參加該會者有千餘之衆、

據云不久之將來政府將發一新命令、予警察以更大之權力以取締『不道德』之跳舞塲及咖啡館云、

家庭常識
蛋的撿驗法

一　蛋壳的表面粗糙、便是好蛋、若細密、便是壞蛋、

二　用食鹽二兩、融于半磅水中、蛋生半日之久者必沉、然不沉至底、三日之久者必浮、但不浮出水面、若蛋生在七日以上者必浮出水面、

三　將蛋在日光或燈光中照之、中央透光者必新鮮、邊壁透光者其蛋必陳腐、

四　將蛋在耳邊搖之、彷彿若有聲者、可食、如無聲或聲過於洪大者不可食、

「金錢」與「肉體」
男子愛錢也愛色
詳情請見最近出版之

玲瓏婦女圖畫雜誌
—第三卷第十一期

本期摘目
▲你要怎樣愛不願出嫁的原因
▲婦女眼袋新超勢
▲說到男子的假面
▲未婚夫心理難測
▲舊記敘的女子

◀特點▶
（一）本刊特別革新，文字改用方宋體鉛字排印，印刷格外淸晰美觀，
（二）本刊前期也增加十二頁篇幅共計六十頁僅待讀者仍售一角

每冊售洋一角、各報販均有代售
憑此廣告定閱　全年　四元　五月　特價　二元（寄費在內）
上海南京路四十六號三和公司發行

RADIO NEWS
電聲日報
第三五六號
簡明學理　實用常識　各路線圖　電台消息　自然科學　評述新機　紹介發明

一個最靈敏的礦石收音機！

（亞體亞）

可收各種波長　選擇性極靈敏
等于短波收音機　勝過眞空管放音

上期本報上發表了一篇「礦石機的重要」、雖然說到礦石收音機的種種重要、可是最好讓事實自己來證明那些話、因之在這裏就告訴讀者一個極靈敏的礦石收音機製造法、這收音機所收的波長並無限止、而選擇性的靈敏、也超出了礦石收音機的記錄、

做這收音機的第一步就是繞線圈、線圈的形式像普通的短波收音機上的線圈、是插入式的、先預備一個三吋直徑的膠木管、t2用二十號d、c、c綫繞五十四曉、每在六、十五、廿七、四十、及兩頭各接出一頭、但如要收真正的短波、那末t2應繞十五曉、在三、六、九、十二曉的地方接出個頭、這曉可使各站的電浪分隔得更淸楚一點、t是個不動的綫曉、繞十一圈、可是她底直徑必須較2t小一點、要使t能在12裏面滑動、12所分出的綫頭共有六個、這六個綫頭、不照插入式做亦可、然必用分綫頂把這些綫頭接出、再接上一個分綫鑰就得了、分綫鑰的綫圈調節有二個、一在左面、（見圖中的LEFT）一在右面（圖中的right）接時千萬不可弄錯、（未完、明日續載另件表、及使用時之特殊注意點）、

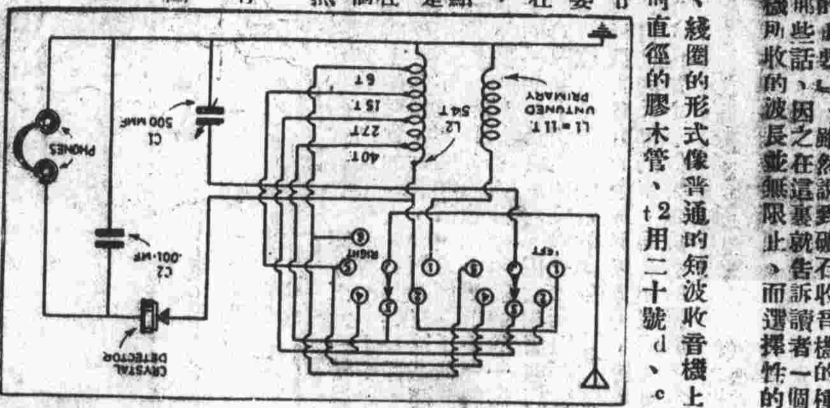

欲研究無綫電
欲知全國廣播最新節目
請購閱
中國無線電
每月二期　五日念日出版
每期大洋二角　全年洋四元五角
每寄費本埠二角四分　外埠四角八分
上海江西路三二三號
亞美公司出版
索閱樣本請郵附票念三分
招請各埠經售簡章函索即寄

同樂新改週波

南市同樂電台、調波爲一一二〇KC、茲因元昌電台、得交部訓令、改用週率一一二〇kc後、兩台恐發生電波擾騷、同樂今已改用八四〇KC矣

永生恆森及兒童晨報社 聯合舉行兒童音樂競賽

本市永生電台恆森電台、及兒童晨報社爲增加兒童音樂興味、特舉行兒童音樂播音競賽、各報名處、備有簡章、函索而取均可、玆摘錄幾條如下、

（一）兒童音樂暫分（一）歌唱（二）弦樂（三）管樂（四）西樂、每人只可參加一類、每人每次播音、以五分鐘爲限、所有應用樂器均由播音人自備、

（二）暫定參加競賽兒童以四百名爲限、凡本市男女兒童年齡在十五歲以內、均可參加、自五月一日起報名、八日截止、十二日起開始播音、二十二日結束、

（一）指定報名地點五處（一）南京路先施公司對面永生電台（二）南京路保安坊恆森電台（三）山東路二八〇號兒童晨報社（四）南京路中國國貨公司兒童娛樂市（五）浙江路天津路口利利士蔗公司、

（二）每日分二次播送、第一次下午二時半至四時、在永生電台、第二次下午六時三刻至八時一刻、在恆森電台、

（二）所訂定獎品辦法如下、

1.普通獎　四百名各贈本會美術紀念章一塊、

2.小組獎　將歌唱弦樂管樂及西樂四組、各選最優之三名、給以分組獎品、

3.特種獎　凡各組成績最優之五十名、給以特種獎品、其最優之前三名、加贈特別紀念獎品、并攝影以留紀念、（聞另有獎品、備作評判人員）

又一華人短波小電台

茲有一短波電台、符號XGAC、週率在7000KC.台名流星、聞卽前之曹氏私人電台、之改組維近日仍在試驗期內、僅以電信符號試播、一俟改良成效、卽行正式播送音樂節目、主持者仍爲曹君東昇、並歡迎各界報告成績云、

恆森彈詞新節目

南京路保安坊四〇四號、恆森無綫電台、自開辦以來、成績佳良、又自姑蘇敦聘彈詞名家王綬章君來滬、訂立合同、在恆森獨家播音、聞已定本月一日開始、下午一時半至二時半由王綬章獨唱果報錄、晚十時至十一時王與陳瑞麟拚擋雙夢緣、按陳瑞麟擅正反倭袍、及九絲縧等書、久馳譽於海上播音界、二君家學淵源、今得拚擋、定獲相得益彰之效、而爲海上播音界放一異彩云、

全滬電台 聯合大廣播之經過

（元寶）

此次全滬華商廣播電台、爲籌賑救濟東北被難同胞捐款、深得各界熱心聽衆之捐助、各電台并於四月廿九日正午十二時起、特舉行卅擋聯合特別節目、詳情迭誌本欄、惟日前本報載有『全滬廣播聲中』有數電台未曾轉播者、緣爲平時電台林立、電浪太擠、爲得規定全體電台、依次轉播、至于是期一本報所載『全滬廣播聲中未轉播之原因、』一稿、是因爲當日四時三十分前、各電台全體報告員、均須齊集於大中華電台、舉行報告大會串、故除『上海』『永生』二家轉播『大中華』之主播外、其餘各電台於事實上均不能轉播、是不得不向聽衆求諒解也、總之、此次各電台暨各界聽衆、表顯如此精神、殊爲欽佩、自後更盼全體華商電台、聯合一致、擴展我國廣播事業、以免外人之越權奪利則更爲作者之大願望、

注意　本欄近日改良進步

淞滬抗日畫史
全書定價伍元　特價二元九角
中國史事研究社編輯
上海生活書店總發行
本埠三大公司及各書店均有代售
全書精裝共分四大部編輯
第一部畫史之部用影寫版精印
第二部史敘之部爲一長篇專著
第三部統計之部均係細密搜集
第四部文獻之部包羅全部史料
本書是淞滬事變繪影繪聲的全史
本書揭穿淞滬抗日事件之大秘密
本書是國民軍事敎育最好的範本
本書是抗日精神所匯集的代表作
本書是在此華北緊急中的嗎啡針

映開
表較
曉揭
開映者
記……
結儷記……
艷乘…（D上）
肉……（B上）
肉……（B上）
姑娘……（B）
歌……
開映者
人進城…（C下
……（B）
寶鑑……
軍光榮史（丙）
楊柳…（丙上）
店……（A）
艷跡…（B下）
交響曲…（D上
……（丙下）
夫……（丁）
……（B上）
世界…（B下）
之光……（A）
叹月……（B）
心……（丁）
春怨……（丙）
士……（A）
魂……（丙）
因緣……（C）
的早晨…（甲）
夫妻…（丙下）
沙事……（甲）
 匠…（C上）
的走狗…（ ）
俠士……
開快車（C上）
集啼笑因緣…
奇謀……
女鏢師…（丁）